McIntosh
LEGENDARY PERFORMANCE™

Streaming Audio Player

MB50

Bedienungsanleitung

Copyright by Audio Components

audio
COMPONENTS

Das Blitzzeichen in einem gleichschenkeligen Dreieck soll den Benutzer bezüglich des Vorhandenseins von nicht isolierter "gefährlicher" Spannung innerhalb des Produktgehäuses warnen, die so stark sein kann, dass sie ein Stromschlagrisiko für Personen darstellen kann.

WARNUNG – ZUR VERRINGERUNG DES BRAND- UND STROMSCHLAGRISIKOS DÜRFEN SIE DAS EQUIPMENT NICHT REGEN BZW. FEUCHTIGKEIT AUSSETZEN.

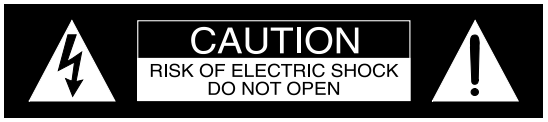

ATTENTION:
RISQUE DE CHOC ELECTRIQUE - NE PAS OUVRIR

IM EQUIPMENT BEFINDEN SICH KEINE VOM BENUTZER WART- BZW. REPARIERBAREN TEILE. LASSEN SIE SERVICEARBEITEN STETS VON QUALIFIZIERTEM PERSONAL AUSFÜHREN.

Das Ausrufezeichen in einem gleichschenkeligen Dreieck soll den Benutzer auf das Vorhandensein von wichtigen Bedienungs- und Wartungs- bzw. Serviceanweisungen in der mit dem Equipment gelieferten Dokumentation hinweisen.

Zur Vermeidung des Stromschlagrisikos dürfen Sie die Geräteabdeckungen bzw. die Geräterückwände nicht entfernen. Im Inneren des Equipments befinden sich keine vom Benutzer wart- bzw. reparierbaren Teile.

WICHTIGE SICHERHEITS-HINWEISE

BITTE LESEN SIE DIESE HINWEISE, BEVOR SIE DAS EQUIPMENT IN BETRIEB NEHMEN.

1. Lesen Sie diese Anweisungen genau durch.
2. Bewahren Sie die Hinweise auf.
3. Beachten Sie alle Warnungen.
4. Befolgen Sie alle Hinweise.
5. Benutzen Sie dieses Equipment nicht in der Nähe von Flüssigkeiten.
6. Säubern Sie das Equipment nur mit einem trockenen Tuch.
7. Versperren Sie keine Lüftungsöffnungen. Nehmen Sie die Installation des Equipments entsprechend den Herstelleranweisungen vor.
8. Installieren Sie das Equipment nicht in der Nähe von Wärmequellen wie z.B. Heizkörpern, Wärmezügen, Zimmeröfen oder anderen wärmeerzeugenden Geräten (einschließlich Verstärker).
9. Schützen Sie das Netzkabel dahingehend, dass nicht auf dieses getreten wird und dass es vor allem am Stecker, an der Steckdose und an der Stelle, wo es das Equipment verlässt, nicht gequetscht wird.
10. Verwenden Sie nur solche Zubehörteile, die vom Hersteller spezifiziert sind.
11. Wenden Sie das Equipment nur in Kombination mit dem Wagen, dem Ständer, dem Stativ, dem Arm oder dem Tisch an, der bzw. das vom Hersteller spezifiziert ist bzw. zusammen mit dem Equipment gekauft worden ist. Wenn Sie einen Wagen nutzen, müssen Sie beim Bewegen der Wagen/Equipment-Kombination vorsichtig sein, damit keine Schäden durch Umkippen entstehen.

12. Trennen Sie das Equipment vom Netz, wenn ein Gewitter im Anmarsch ist oder wenn es für längere Zeit nicht genutzt werden soll.
13. Lassen Sie alle Servicearbeiten von qualifiziertem Servicepersonal ausführen. Servicearbeiten sind erforderlich, wenn das Equipment auf irgendeine Art und Weise beschädigt worden ist. Beispiele hierfür sind:
    - Das Stromkabel oder der Stromstecker ist beschädigt.
    - Flüssigkeit ist auf dem Equipment verschüttet worden oder kleine Gegenstände sind in das Equipment gefallen.
    - Das Equipment ist Regen bzw. Feuchtigkeit ausgesetzt gewesen.
    - Das Equipment funktioniert nicht normal bzw. ist ausgefallen.
14. Setzen Sie dieses Equipment keinem Tropf- oder Spritzwasser aus und sichern Sie ab, dass keine mit einer Flüssigkeit gefüllte Behältnisse wie z.B. Vasen auf dem Equipment abgestellt werden.
15. Wenn dieses Equipment mittels eines Netzkabels direkt an das Wechselstromnetz angeschlossen wird, soll der Netzstecker des Netzkabels leicht zugängig sein. Um dieses Equipment komplett vom Wechselstromnetz zu trennen, müssen Sie den Netzstecker an der Netzsteckdose ziehen.
16. Wenn dieses Equipment über ein Netzkabel an einen separaten Wechselstrom/Gleichstrom-Adapter angeschlossen wird und der Wechselstrom/Gleichstrom-Adapter mittels eines Netzkabels an einer Wechselstrom-Netzsteckdose angesteckt wird, sollen die Netzstecker dieser beiden Kabel leicht zugängig sein. Um dieses Equipment komplett vom Wechselstromnetz zu trennen, müssen Sie das Netzkabel des Wechselstrom/Gleichstrom-Adapters an der Netzsteckdose ziehen.
17. Setzen Sie Batterien keiner übermäßigen Erhitzung aus (z.B. Sonnenschein, Feuer oder ähnlichem).
18. Vorsichtshinweis: Es besteht Explosionsgefahr, wenn Batterien falsch gewechselt werden.
19. Schließen das Netzkabel nur an eine Netzsteckdose mit Schutzerdung an.

Warenzeichen- und Lizenzinformationen

Der MB50 beinhaltet Copyright-geschützte Technologie, die durch US-Patente und weitere Rechte bezüglich geistigen Eigentums geschützt ist. Beim MB50 kommen folgende Technologien zur Anwendung:

Warenzeichen-Logo	Lizenzinformationen
connected by Play-Fi	Informationen zu den DTS-Patenten finden Sie unter "http://patents.dts.com". Hergestellt unter Lizenznahme von der DTS, Inc. DTS, Play-Fi, das Symbol sowie Play-Fi in Kombination mit dem Symbol sind Warenzeichen der DTS, Inc. DTS und Play-Fi eingetragene Warenzeichen der DTS, Inc.© DTS, Inc. lle Rechte vorbehalten.
Wi Fi CERTIFIED	Das Wi-Fi CERTIFIED-Logo ist ein Zertifizierungszeichen der Wi-Fi Alliance.

Dankeschön!

Ihre Entscheidung für den Kauf des Streaming-Audioplayers MB50 von McIntosh stuft Sie in den Kreis der anspruchsvollsten Musikhörer ein. Sie haben jetzt "das Beste". Die Selbstverpflichtung von McIntosh bezüglich hoher Qualität ist Versicherung dafür, dass Sie mit diesem Gerät viele Jahre musikalische Freuden erleben werden. Bitte nehmen Sie sich etwas Zeit, um die in dieser Bedienungsanleitung enthaltenen Informationen zu lesen. Wir möchten, dass Sie mit allen Merkmalen und Funktionen Ihres neuen McIntosh-Gerätes so vertraut als möglich sind.

Einen kurzen Augenblick bitte!

Die Seriennummer, das Kaufdatum und der Name des McIntosh-Fachhändlers sind wichtig für Sie in Bezug auf mögliche Garantieansprüche bzw. zukünftige Servicearbeiten. Sie können diese Informationen in die folgenden Leerfelder eintragen:

Seriennummer: _____

Kaufdatum: _____

Händlername: _____

Technische Unterstützung

Wenn Sie zu irgendeinem Zeitpunkt Fragen zu Ihrem McIntosh-Produkt haben, wenden Sie sich bitte an Ihren McIntosh-Fachhändler, der mit Ihren McIntosh-Geräten und anderen Markenprodukten, die möglicherweise zu Ihrem System gehören vertraut ist. Wenn Sie bzw. Ihr Fachhändler weitere Hilfe zu einem verdächtigen Problem benötigen, können Sie für alle McIntosh-Produkte technische Unterstützung in Anspruch nehmen. Die Kontaktdaten sind:

Audio Components Vertriebs GmbH
Harderweg 1
22549 Hamburg
Tel. 040 / 40 11 303 - 80 / Fax 040 / 40 11 303 - 70
info@audio-components.de

Kundendienst

Wenn festgestellt wird, dass Ihr McIntosh-Produkt Service benötigt, wenden Sie sich bitte an Ihren Fachhändler.

Inhaltsverzeichnis

Sicherheitshinweise 2
Warenzeichen- und Lizenzinformationen 3
'Dankeschön!' und 'Einen kurzen Augenblick bitte!' 4
'Technische Unterstützung' und 'Kundendienst' 4
Inhaltsverzeichnis 4
Allgemeine Informationen 5
Informationen zu Anschlüssen und Kabeln 5
Einleitung 6
Leistungsmerkmale bzw. -funktionen 6
Abmessungen 7
Installation 8
Rückwandanschlüsse und WS/GS-Adapter-Anschlüsse 9
Anschließen an einen Vorverstärker oder ein A/V Control Center 10
Anaschließen an einen Leistungsverstärker 11
Anzeigen und Bedientasten an der Frontplatte 12
Benutzung der Fernbedienung 13
Einrichtung des MB50 für Play-Fi 14
Bedienung des MB50 16
Spezifikationen 18
Verpackungsanleitung 19

Copyright 2016 © by McIntosh Laboratory, Inc.

Allgemeine Informationen

1. Weitere Anschlussinformationen zu allen an den MB50 angeschlossenen Komponenten finden Sie in den betreffenden Bedienungsanleitungen.
2. Damit der MB50 Streaming-Audiosignale von einem Mobilgerät empfangen kann, ist ein Wireless Router mit Wi-Fi-Fähigkeiten erforderlich, um die Kommunikation zwischen dem MB50 und dem Mobilgerät zu ermöglichen.
3. Für den Anschluss des MB50 an ein verdrahtetes Heimcomputer-Netzwerk, das einen Wireless Router einschließt, ist ein USB (2.0)-zu-Ethernet (RJ45)-Adapter wie z.B. ein Monoprice (109466) erforderlich.

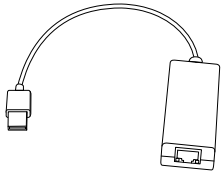

4. Die interne digitale Schaltungstechnik des MB50 ist auf Zweikanal-PCM-Digitalaudiosignale (PCM = Pulse Code Modulation) ausgelegt.
5. Der MB50 ist auf eine Kompatibilität mit den meisten Audioleistungsverstärkern ausgelegt. Für einen breiten Bereich von Leistungsverstärker-Designs ist es dabei wichtig, dass die Eingangsempfindlichkeit des Verstärkers mindestens 2 V beträgt. Dies dient der Absicherung, dass die meisten Musikaufnahmen mit einem angemessenen Dynamikbereich wiedergegeben werden. Weitere Informationen hierzu erhalten Sie von Ihrem McIntosh-Fachhändler.
6. Wenn der mitgelieferte Wechselstrom/Gleichstrom-Adapter ausgewechselt werden muss, wenden Sie sich bitte an Audio Components.

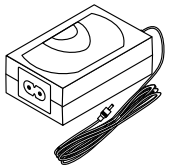

7. Der ordnungsgemäße Drahtlosbetrieb des MB50 erfordert den Anschluss von beiden WLAN-Antennen. Wenn eine der mitgelieferten Antennen ausgewechselt werden muss, wenden Sie sich bitte an Audio Components.

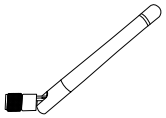

8. Die Leistungsfähigkeit des MB50 hängt von der Geschwindigkeit und vom Betriebsbereich des genutzten Wireless Routers ab.
9. Wenn der MB50 an ein verdrahtetes Heimcomputer-Netzwerk mit einem drahtlosen Router verbunden ist, sollte die Geschwindigkeit mindestens 1 Gigabit betragen.
10. Die Play-Fi App für das Musik-Streaming und für den Fernbedienbetrieb des MB50 kann kostenlos von folgenden Websites heruntergeladen werden:
    Für Apple-Mobilgeräte:
    https://itunes.apple.com/us/app/play-fi/id779245456?mt=8
    For Android-Mobilgeräte:
    https://play.google.com/store/apps/details?id=com.phorus.playfi&hl...
11. Die Entsorgung des Gerätes hat den lokalen Vorschriften zu entsprechen. Batterien sollten niemals in den normalen Abfall oder ins Feuer geworfen werden, sondern vielmehr in Übereinstimmung mit den lokalen Bestimmungen entsorgt werden.

12. Schauen Sie bitte immer wieder einmal auf der McIntosh-Website (www.mcintoshlabs.com) nach, um sich über Neuigkeiten zum MB50 und zu anderen McIntosh-Produkten zu informieren.

Informationen zu Anschlüssen und Kabeln

XLR-Anschlüsse

Im Folgenden sehen Sie die Pinkonfiguration der symmetrischen XLR-Ausgangsbuchsen des MB50:

PIN 1: Abschirmung/Erde
PIN 2: "+"-Ausgang
PIN 3: "–"-Ausgang

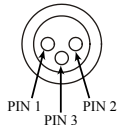

Stromsteuerungsanschlüsse

Über die TRIGGER-IN-Eingangsbuchse werden Strom-Ein/Aus-Signale (+ 12 V / / 0 V) empfangen, wenn eine Zusammenschaltung mit anderen McIntosh-Komponenten besteht. Über die TRIGGER-OUT-Ausgangsbuchse werden Strom-Ein/Aus-Signale (+ 12 V / 0 V) gesendet, wenn eine Zusammenschaltung mit anderen McIntosh-Komponenten besteht. Des Weiteren kann über die oben genannten Stromsteuerungsanschlüsse auch die Beleuchtung der Ausgangsleistungs-Messeinheiten bei McIntosh-Leistungsverstärkern gesteuert werden. Für den Anschluss an den beiden Triggerbuchsen kommen 3,5-mm-Stereo-Miniphone-Stecker zur Anwendung.

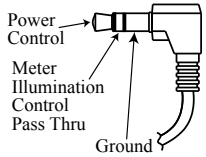

Einleitung

Der MB50 bietet das Neueste auf dem Gebiet der Audiotechnologie und ermöglicht modernste Audiowiedergabe von Ihren Audio-Mobilgeräten und von anderen Geräten. Wenn der MB50 zu einem McIntosh-System hinzugefügt wird, können Sie sich an der von dieser Quelle kommenden Musik in Ihrem Heimbereich erfreuen. Mit dem hochentwickelten Design ist ein störungsfreier Gerätebetrieb über viele Jahre möglich.

Leistungsmerkmale bzw. -funktionen

• Eingebaute Netzwerkfähigkeit
Der MB50 kann an ein vorhandenes Netzwerk angeschlossen werden, um mit weiteren Geräten wie z.B. NAS-Speicher-Geräten (NAS = Network Attached Storage) angeschlossen zu sein.

• Internet Streaming Radio
Der MB50 gestattet auch das Anhören von Internetradio-Sendern, wenn er mit Hilfe der Play-Fi App mit einem Mobilgerät verbunden ist.

• Lokale AM/FM-Sender
Der MB50 gestattet auch das Anhören von lokalen AM/FM-Sendern über das Internet, wenn er mit Hilfe der Play-Fi App mit einem Mobilgerät verbunden ist.

• Digitale Audioeingänge und -ausgänge
Es gibt koaxiale und optische Digitalaudio-Eingänge und -Ausgänge für die Verbindung zu anderen Komponenten.

• Unsymmetrische Analogeingänge und -ausgänge
Der MB50 hat unsymmetrische Analogeingänge und -ausgänge zum Zwecke der Kompatibilität mit einem breiten Spektrum von Audiokomponenten.

• Symmetrische Analogausgänge
Der MB50 hat symmetrische Ausgänge, die große Kabellängen zulassen, ohne dass dabei ein Verlust an Klangqualität auftritt.

• Triggersteuerung
Der Triggersteuerungs-Eingang ermöglicht eine bequeme Ein- und Ausschaltung des MB50, wenn letzterer mit einem McIntosh-System mit Stromsteuerung verbunden ist.

• Fernbedienung
Die Fernbedienung gestattet die Bedienung der Betriebsfunktionen des MB50, wenn aktuelle McIntosh-Komponenten zur Anwendung kommen.

• Frontplatte mit LED-Hinterleuchtung
Die gleichmäßige Ausleuchtung der Frontplatte wird durch die Kombination von anwendungsspezifisch designten Faseroptik-Lichtstreuschirmen und äußerst langlebigen Leuchtdioden (LEDs) erreicht.

• Glasfrontplatte und Chassis mit Superspiegelungs-Finish
Die berühmte hinterleuchtete Glasfrontplatte und das Chassis aus rostfreiem Stahl mit einem Superspiegelungs-Finish erhalten die makellose Schönheit des MB50 über viele Jahre.

Abmessungen

Die folgenden Abmessungsangaben sollen Ihnen bei der Aufstellung Ihres MB50 Unterstützung geben.

Front View of the MB50

Side View of the MB50

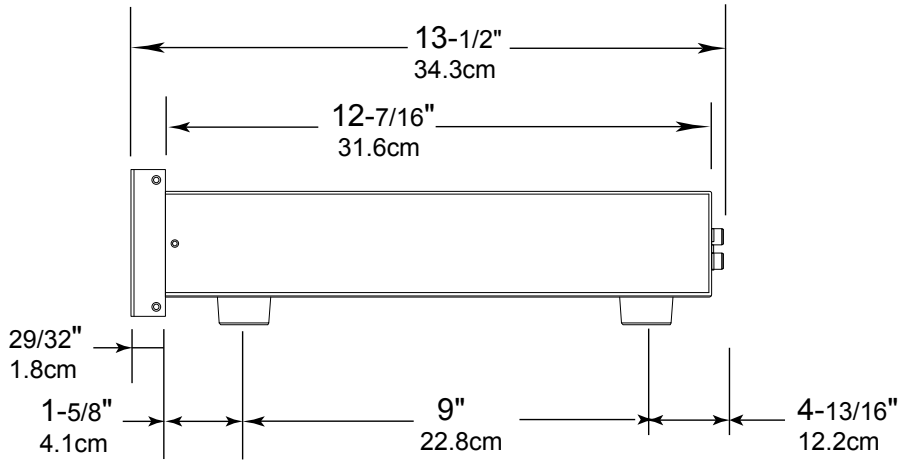

Rear View of the MB50

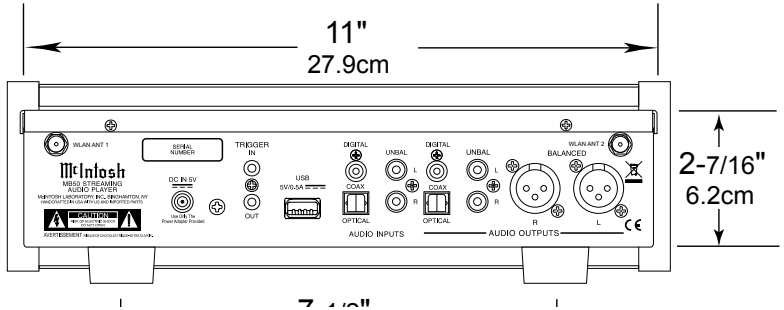

Installation

Der MB50 kann auf einem Tisch oder in einem Regal platziert werden, wobei er auf seinen vier Füßen steht. Die Lüftungserfordernisse lauten dabei wie folgt (siehe auch Abbildungen): Bieten Sie stets ausreichende Lüftungsmöglichkeiten für Ihren MB50. Ein kühler Gerätebetrieb sichert die größtmögliche Betriebslebensdauer für die gesamte eingebaute Elektronik. Installieren Sie den MB50 nicht unmittelbar über einem Wärme abgebenden Gerät wie z.B. einem Leistungsverstärker. Gewähren Sie einen Freiabstand von mindestens 2,5 cm an der Oberseite des Gerätes, von mindestens 1,6 cm an der Unterseite des Gerätes und von mindestens 2,5 cm an den Seitenflächen des Gerätes, so dass der Luftstrom nicht behindert wird. Gewähren Sie eine freie Tiefe von mindestens 34,3 cm, gemessen ab der Frontplatte des Gerätes, um an dessen Rückseite einen ausreichen Freiraum für die Kabel zu haben und dabei die Luftströmung zu gewährleisten.

MB50 Front View

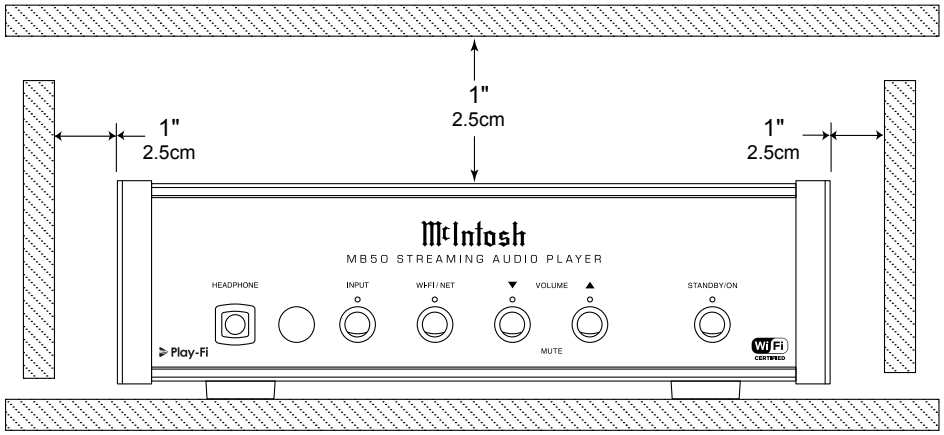

MB50 Side View

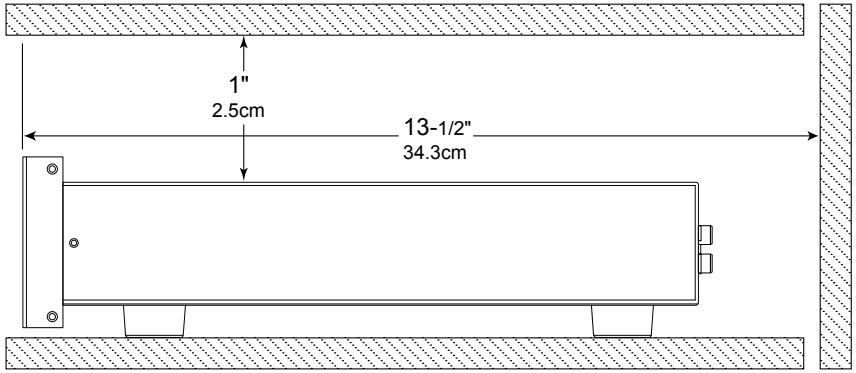

Die USB-Buchse dient dem Anschluss an ein verdrahtetes Netzwerk über einen Adapter[1] und dient außerdem Service-arbeiten.

Über die AUDIO OUTPUTS-BALANCED-Ausgangsbuchsen werden analoge Audiosignale für die Verbindung zu symmetrischen Eingängen anderer Komponenten

Die WLAN ANT 1-Buchse (WLAN = Wireless Local Area Network) dient dem Empfang von Play-Fi- und Wi-Fi-Signalen.

Über die AUDIO OUTPUTS-DIGITAL-COAX-Ausgangsbuchse und die AUDIO OUTPUTS-DIGITAL-OPTICAL-Ausgangsbuchse wird ein digitales Audiosignal zu einem Vorverstärker oder einem A/V Control Center mit einem D/A-Wandler oder einem Decoder gesendet.

Die WLAN ANT 2-Buchse (WLAN = Wireless Local Area Network) dient dem Empfang von Play-Fi- und Wi-Fi-Signalen.

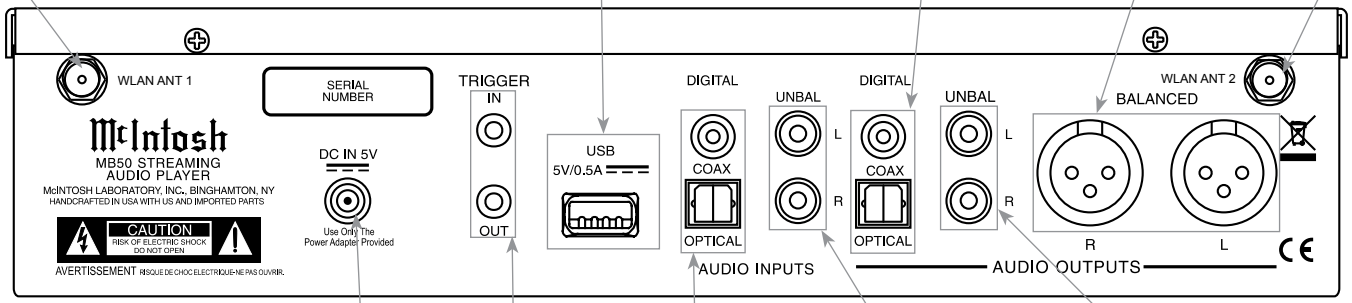

Dieser WS/GS-Adapter wird mit dem MB50 mitgeliefert.

Die DC IN 5V-Eingangsbuchse dient dem Anschluss des mitgelieferten WS/GS-Adapters.

Über die AUDIO INPUTS-DIGITAL-COAX-Eingangsbuchse und die AUDIO INPUTS-DIGITAL-OPTICAL-Eingangsbuchse wird ein von von einer Quelle mit Koaxial- bzw. Optoausgängen kommendes digitales Audiosignal empfangen.

Über die AUDIO OUTPUTS-UNBAL-L-Ausgangsbuchse und die AUDIO OUTPUTS-UNBAL-R-Ausgangsbuchse werden analoge Audiosignale zu unsymmetrischen Eingängen anderer Komponenten gesendet.

Dieser Stecker dient dem Anschluss des WS/GS-Adapter an der DC IN 5V-Eingangsbuchse an der Rückwand des MB50.

Über die TRIGGER-IN-Eingangsbuchse werden von einer McIntosh-Komponente kommende Einschaltsignale empfangen. Analog gilt: Über die TRIGGER-OUT-Ausgangsbuchse werden Einschaltsignale zu einer anderen McIntosh-Komponente gesendet.

Über die AUDIO INPUTS-UNBAL-L-Eingangsbuchse und die AUDIO INPUTS-UNBAL-R-Eingangsbuchse werden von einer Quelle mit einem unsymmetrischen Ausgang kommende Hochpegelsignale empfangen.

Diese Buchse dient dem Anstecken des mitgelieferten Netzkabels für den Anschluss an einer ständig stromführenden Wechselstrom-Netzsteckdose. Angaben zur richtigen Netzspannung finden Sie unter "Allgemeine Spezifikationen" im Abschnitt "Spezifikationen" auf Seite 18.

[1]Weitere Informationen hierzu finden Sie unter Punkt 3. des Abschnitts "Allgemeine Informationen" auf Seite 5.

Anschließen an einen Vorverstärker oder ein A/V Control Center

Der MB50 kann von einem McIntosh-Vorverstärker oder einem A/V Control Center aus über den Trigger (Stromsteuerungs)-Anschluss entfernt ein- und ausgeschaltet werden.
Die im Folgenden aufgezeigten Anschlussanweisungen und der auf dem separaten Faltblatt "**Mc1A**" gezeigte Anschlussplan für den MB50 stellen ein Beispiel für ein typisches Audiosystem dar. Ihr spezielles System wird sicherlich davon abweichen, Ihre speziell verwendeten Komponenten werden aber auf die gleiche Art und Weise angeschlossen. Weitere Informationen hierzu finden Sie im Abschnitt "Informationen zu Anschlüssen und Kabeln" auf Seite 5.

Trigger (Stromsteuerungs)-Anschlüsse:

1. Schalten Sie ein Stromsteuerungskabel zwischen der MAIN-Ausgangsbuchse (bzw. der ACC-Ausgangsbuchse) des Vorverstärkers bzw. A/V Control Centers und der TRIGGER-IN-Eingangsbuchse des MB50.
2. Schalten Sie ein Stromsteuerungskabel zwischen der TRIGGER-OUT-Ausgangsbuchse des MB50 und der Stromsteuerungs-Eingangsbuchse des SACD/CD-Laufwerksmoduls.
3. Schalten Sie ein Stromsteuerungskabel zwischen der Stromsteuerungs-Ausgangsbuchse des SACD/CD-Laufwerksmoduls und der Stromsteuerungs-Eingangsbuchse des AM/FM-Tuners.
4. Schalten Sie ein Stromsteuerungskabel zwischen der Stromsteuerungs-Ausgangsbuchse des AM/FM-Tuners und der Stromsteuerungs-Eingangsbuchse des Media Bridge-Moduls.
5. Schließen Sie alle weiteren Komponenten auf die gleiche Art und Weise, wie in den Schritten 2 bis 4 beschrieben, an.

Digitale Audioanschlüsse:

6. Schalten Sie ein Optokabel zwischen der AUDIO INPUTS-DIGITAL-OPTICAL-Eingangsbuchse des MB50 und der Digitalaudio-Optoausgangsbuchse des SACD/CD-Players.
7. Schalten Sie ein Koaxialkabel zwischen der AUDIO INPUTS-DIGITAL-COAX-Eingangsbuchse des MB50 und der Digitalaudio-Koaxialausgangsbuchse des Media Bridge-Moduls.

Analoge Audioanschlüsse:

8. Schalten Sie Kabel zwischen den beiden AUDIO OUTPUTS-BALANCED-Ausgangsbuchsen des MB50 und den beiden symmetrischen Eingangsbuchsen des Vorverstärkers bzw. A/V Control Centers.
   Hinweis:
   Anstelle der symmetrischen Anschlüsse können auch die symmetrischen Anschlüsse genutzt werden.
9. Schalten Sie Kabel zwischen den beiden AUDIO INPUTS-UNBAL-Eingangsbuchsen des MB50 und den beiden unsymmetrischen Ausgangsbuchsen des AM/FM-Tuners.

Verdrahtete und drahtlose Netzwerkanschlüsse:

10. Optional: Benutzen Sie einen USB-zu-Ethernet-Adapter dazu, die USB-Buchse des MB50 mit dem CAT 5/6 Ethernet-Kabel zu verbinden. Verbinden Sie das andere Ende des CAT 5/6 Ethernet-Kabels mit der RJ45-Buchse des Wired Routers.
11. Schalten Sie ein weiteres CAT 5/6 Ethernet-Kabel zwischen dem Wired Router und einem Wireless Router.
    Hinweis:
    Der Wireless Router erleichtert die Kommunikation und das Streaming von einem Mobilgerät zum MB50.
12. Wenn für den MB50 die direkte Kommunikation mit einem Wireless Router (d.h. keine verdrahteten Netzwerkverbindungen) genutzt wird, müssen die mitgelieferten WLAN-Antennen an der WLAN ANT 1-Buchse und der WLAN ANT 2-Buchse an der Rückwand des MB50 angeschlossen sein.

Wechselstrom-Netzkabelanschlüsse:

13. Nehmen Sie den Stecker des aus dem mitgelieferten WS/GS-Adapter kommenden Kabels her und stecken ihn in die DC IN 5V-Buchse an der Rückwand des MB50.
14. Schalten Sie das mitgelieferte Wechselstrom-Netzkabel zwischen der Eingangsbuchse des WS/GS-Adapters und einer ständig stromführenden Wechselstrom-Steckdose.

Anschließen an einen Leistungsverstärker

Der MB50 kann ein Trigger-Ausgangssignal zur Ferneinschaltung und -ausschaltung von Komponenten liefern, die über den Trigger (Stromsteuerungs)-Anschluss mit dem MB50 verbunden sind.
Die im Folgenden aufgezeigten Anschlussanweisungen und der auf dem separaten "**Mc1B**" gezeigte Anschlussplan stellen ein Beispiel für ein typisches Audiosystem dar. Ihr spezielles System wird sicherlich davon abweichen, Ihre speziell verwendeten Komponenten werden aber auf die gleiche Art und Weise angeschlossen. Weitere Informationen hierzu finden Sie im Abschnitt "Informationen zu Anschlüssen und Kabeln" auf Seite 5.

Trigger (Stromsteuerungs)-Anschlüsse:

1. Schalten Sie ein Stromsteuerungskabel zwischen der TRIGGER-OUT-Ausgangsbuchse des MB50 und der Stromsteuerungs-Eingangsbuchse des SACD/CD-Laufwerksmoduls.
2. Schalten Sie ein Stromsteuerungskabel zwischen der Stromsteuerungs-Ausgangsbuchse des SACD/CD-Laufwerksmoduls und der Stromsteuerungs-Eingangsbuchse des AM/FM-Tuners.
3. Schalten Sie ein Stromsteuerungskabel zwischen der Stromsteuerungs-Ausgangsbuchse des AM/FM-Tuners und der Stromsteuerungs-Eingangsbuchse des Media Bridge-Moduls.
4. Schalten Sie ein Stromsteuerungskabel zwischen der Stromsteuerungs-Ausgangsbuchse des Media Bridge-Moduls und der Stromsteuerungs-Eingangsbuchse des Leistungsverstärkers.
5. Schließen Sie alle weiteren Komponenten auf die gleiche Art und Weise, wie in den Schritten 2 bis 4 beschrieben, an.

Digitale Audioanschlüsse:

6. Schalten Sie ein Optokabel zwischen der AUDIO INPUTS-DIGITAL-OPTICAL-Eingangsbuchse des MB50 und der Digitalaudio-Optoausgangsbuchse des SACD/CD- Players.
7. Verbinden Sie ein Koaxialkabel zwischen der AUDIO INPUTS-DIGITAL-COAX-Eingangsbuchse des MB50 und einer der beiden Digitalaudio-Koaxialausgangsbuchsen des Media Bridge-Moduls.

Analoge Audioanschlüsse:

8. Schalten Sie Kabel zwischen den beiden AUDIO OUTPUTS-BALANCED-Ausgangsbuchsen des MB50 und den beiden unsymmetrischen Eingangsbuchsen des Leistungsverstärkers.
   Hinweis:
   Anstelle der symmetrischen Anschlüsse können auch die symmetrischen Anschlüsse genutzt werden.
9. Schalten Sie Kabel zwischen den beiden AUDIO INPUTS-UNBAL-Eingangsbuchsen des MB50 und den beiden unsymmetrischen Ausgangsbuchsen des AM/FM- Tuners.

Verdrahtete und drahtlose Netzwerkanschlüsse:

10. Optional: Benutzen Sie einen USB-zu-Ethernet-Adapter dazu, die USB-Buchse des MB50 mit dem CAT 5/6 Ethernet-Kabel zu verbinden. Verbinden Sie das andere Ende des CAT 5/6 Ethernet-Kabels mit der RJ45-Buchse des Wired Routers.
11. Schalten Sie ein weiteres CAT 5/6 Ethernet-Kabel zwischen dem Wired Router und einem Wireless Router.
    Hinweis:
    Der Wireless Router erleichtert die Kommunikation und das Streaming von einem Mobilgerät zum MB50.
12. Wenn für den MB50 die direkte Kommunikation mit einem Wireless Router (d.h. keine verdrahteten Netzwerkverbindungen) genutzt wird, müssen die mitgelieferten WLAN-Antennen an der WLAN ANT 1-Buchse und der WLAN ANT 2-Buchse an der Rückwand des MB50 angeschlossen sein.

Wechselstrom-Netzkabelanschlüsse:

13. Nehmen Sie den Stecker des aus dem mitgelieferten WS/GS-Adapter kommenden Kabels her und stecken ihn in die DC IN 5V-Buchse an der Rückwand des MB50.
14. Schalten Sie das mitgelieferte Wechselstrom-Netzkabel zwischen der Eingangsbuchse des WS/GS-Adapters und einer ständig stromführenden Wechselstrom-Steckdose.

Über den Infrarotempfänger werden von einer Fernbedienung kommende Befehle empfangen.

Diese LED zeigt durch unterschiedliche Farben und durch Blinken das speziell ausgewählte Netzwerk und den Kommunikationsstatus an.

Diese LED zeigt im eingeschalteten Zustand an, dass der maximale Lautstärkepegel erreicht ist. Sie blinkt, wenn die Stummschaltung aktiviert ist.

Diese LED zeigt durch unterschiedliche Farben an, welcher spezielle Eingang zum Zwecke des Anhörens ausgewählt ist.

Diese LED zeigt im eingeschalteten Zustand an, dass der minimale Lautstärkepegel erreicht ist. Sie blinkt, wenn die Stummschaltung aktiviert ist.

Diese LED ist eingeschaltet, wenn sich der MB50 im Standby-Zustand befindet. Sie zeigt außerdem auch den aktuellen Betriebsstatus an.

Diese Buchse dient dem Anschluss eines dynamischen Kopfhörers zum Zwecke des ungestörten Anhörens.

Diese Taste dient der Auswahl einer der verschiedenen Netzwerkquellen, die für das Anhören verfügbar sind.

Diese Taste dient der Einschaltung bzw. Ausschaltung (Standby) des MB50 und der Rücksetzung der Mikroprozessoren.

Diese Taste dient der Auswahl einer der verschiedenen Eingangsquellen, die für das Anhören verfügbar sind.

Diese beiden Tasten dienen der Verringerung bzw. der Erhöhung der Lautstärke sowie der Stummschaltung für beide Kanäle.

Benutzung der Fernbedienung

Mit der mitgelieferten Fernbedienung können die verschiedenen Betriebsfunktionen des MB50 zur Ausführung gebracht werden.
Hinweis:
Weitere Informationen hierzu finden Sie im Abschnitt "Bedienung des MB50" auf den Seiten 16 und 17 der vorliegenden Bedienungsanleitung.

Auswahl der Eingangsquelle
Drücken Sie die Taste "–⊡", wenn Sie die gewünschte Programmquelle auswählen wollen.

Einstellung der Lautstärke
Drücken Sie die Taste "🔊+", wenn Sie die Lautstärke erhöhen wollen, oder die Taste "🔊–", wenn Sie die Lautstärke verringern wollen.

Stummschaltung
Drücken Sie die Taste "🔇", wenn Sie den MB50 stummschalten wollen. Während der Zeit der Stummschaltung blinken die an der Frontplatte des MB50 befindlichen VOLUME-LEDs in einem größeren Intervall. Wenn Sie die Taste "🔇" ein zweites Mal drücken, wird die Stummschaltung wieder aufgehoben.

Vorübergehende Unterbrechung
Drücken Sie die Taste "❚❚", wenn Sie die Musikwiedergabe vorübergehend unterbrechen wollen.

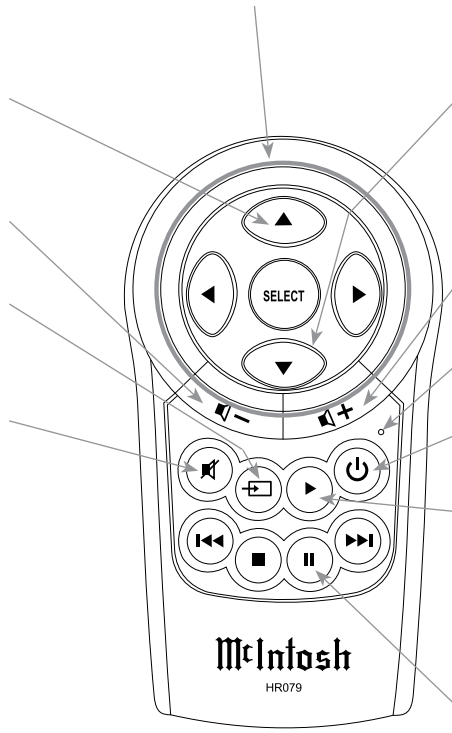

Die vier Pfeiltasten dienen der Navigation innerhalb der Menüpunkte bei einem optionalen, an den MB50 angeschlossenen McIntosh-Disc-Player.

Diese Taste dient der Senderwahl beim optionalen, an den MB50 angeschlossenen McIntosh-Tuner.

Diese Taste dient der Senderwahl beim optionalen, an den MB50 angeschlossenen McIntosh-Tuner.

Diese Taste dient der Erhöhung der Lautstärke.

Diese Taste dient der Verringerung der Lautstärke.

Diese LED ist während der Zeit, in der ein Fernbedienbefehl zum MB50 gesendet wird, eingeschaltet.

Diese Taste dient der Eingangsauswahl.

Diese Taste dient der Ein- bzw. Ausschaltung des MB50.

Diese Taste dient der Stummschaltung und der Aufhebung der Stummschaltung.

Diese Taste dient der Aktivierung der Wiedergabe einer Spur.

Diese Taste dient der vorübergehenden Unterbrechung der Wiedergabe der Spur.

Hinweis:
Tasten, deren Funktion hier nicht ausgewiesen ist, dienen der Nutzung bei anderen McIntosh-Produkten.

Einrichtung des MB50 für Play-Fi

Ihr MB50 wurde im Werk so konfiguriert, dass er das sofortige Erleben des ausgezeichneten Audios von Quellenkomponenten mit Digital- bzw. Analogausgängen gestattet. Wir raten Ihnen dringend, sich an Ihren McIntosh-Fachhändler und/oder Ihren Mobilgeräte-Fachhändler zu wenden, um bei diesem bezüglich der Installierung und Konfigurierung des Wireless Routers und/oder des verdrahteten Netzwerks mit einem Wireless Router Hilfe zu erhalten. Ihr Fachhändler hat die notwendigen Kenntnisse zum ordnungsgemäßen Einrichten des MB50 als Teil Ihres verdrahteten oder drahtlosen Heimnetzwerkes.

Zur Nutzung der MB50-Play-Fi-Funktion (zum Streamen von Musik von Ihrem Mobilgerät her) ist es erforderlich, zuerst die drahtlose Wi-Fi-Kommunikation zwischen dem MB50 und dem Mobilgerät einzurichten.

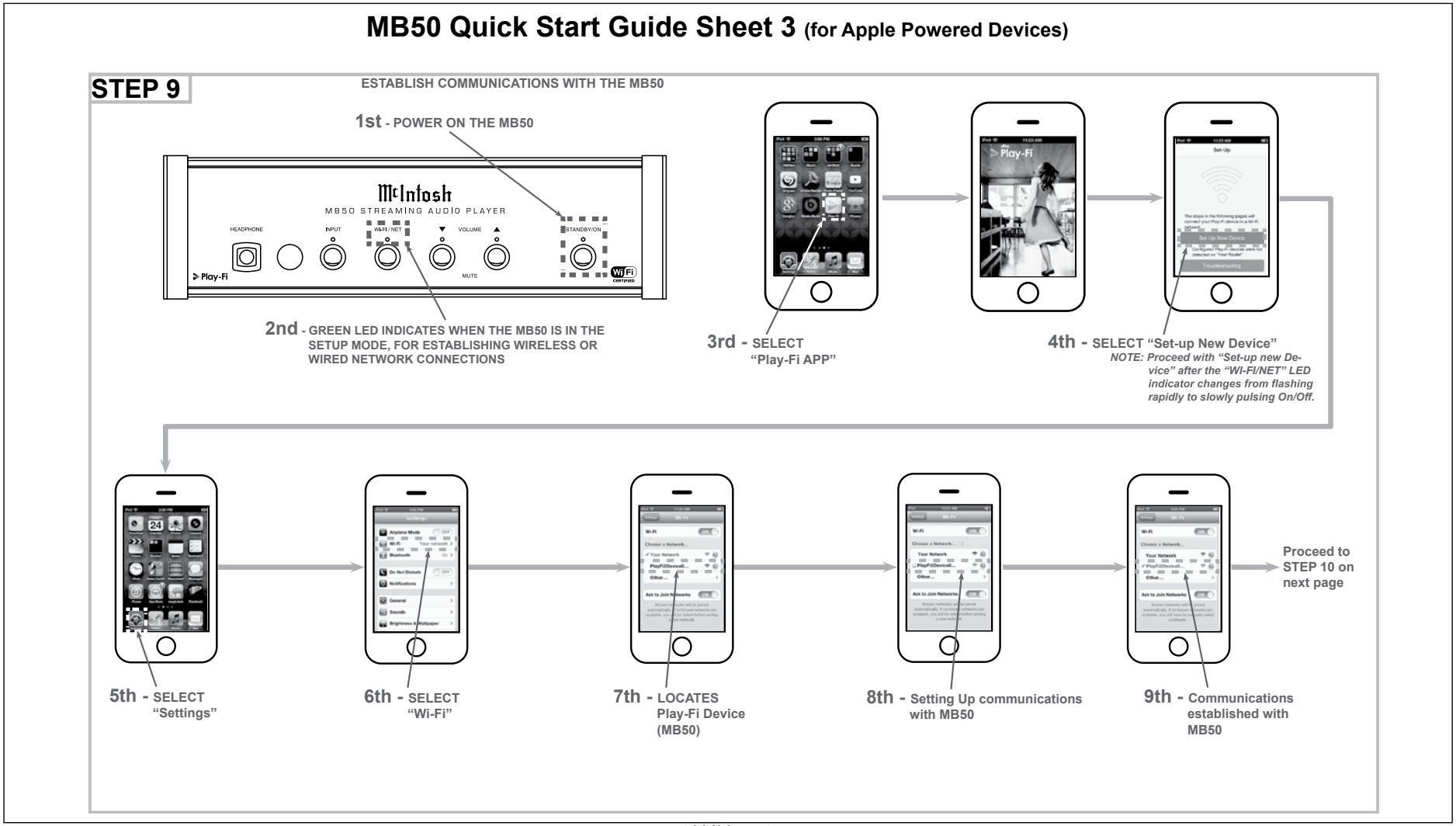

Abbildung 1

Die Kurzanleitung für den MB50 (auf den mitgelieferten Faltblättern zu finden) wir Sie beim Einrichten der Kommunikation zwischen dem MB50, Ihrem Mobilgerät und dem Netzwerk / Wireless Router unterstützen. Die Abbildungen 1 und 2 sind Beispiele aus der MB50-Kurzanleitung für Apple- und für Android-Geräte. Nach dem Einrichten der Kommunikation gehen Sie zum Abschnitt "Bedienung des MB50" auf Seite 16 der vorliegenden Bedienungsanleitung.

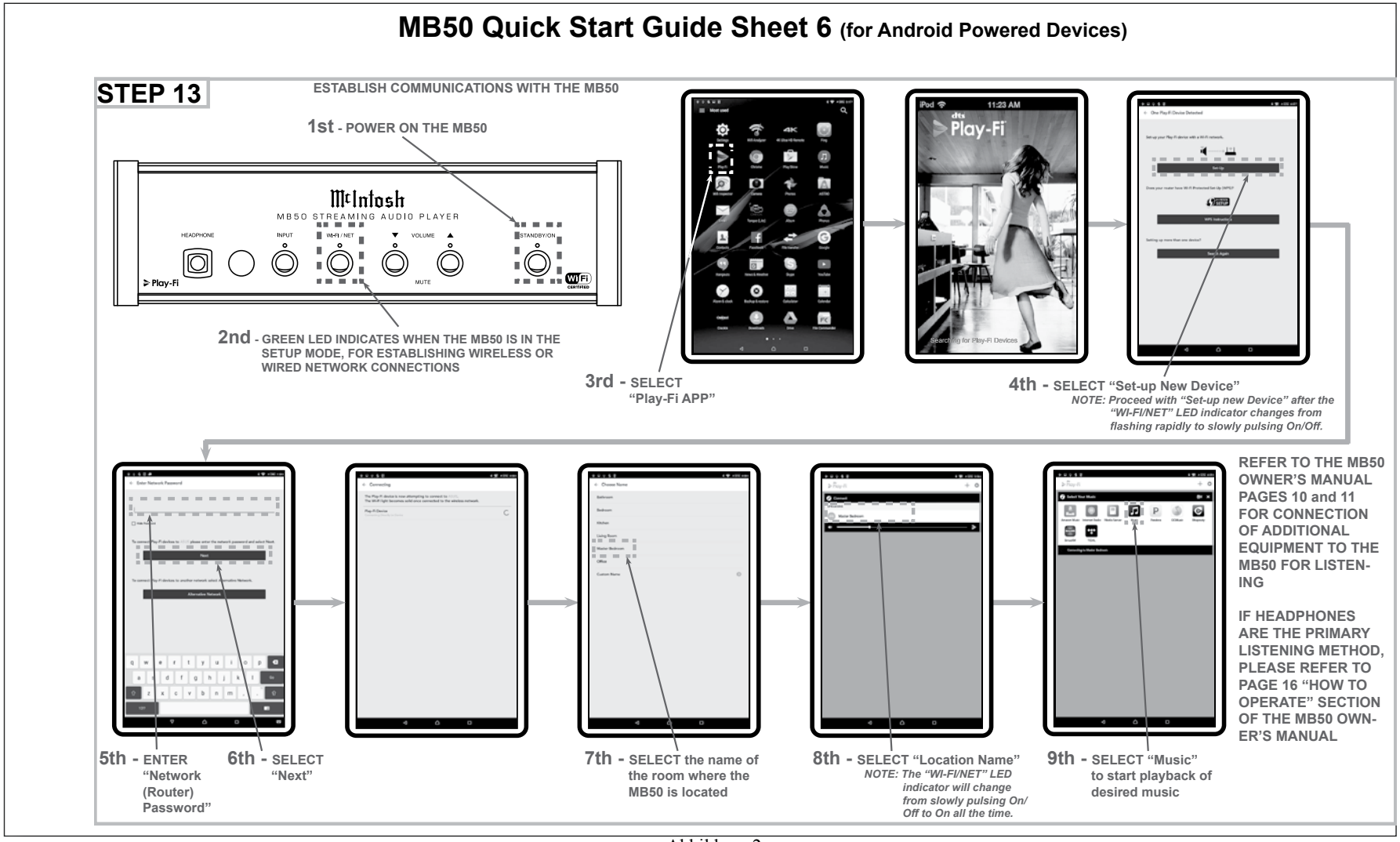

Abbildung 2

Bedienung des MB50

Ihr MB50 wurde im Werk so konfiguriert, dass er das sofortige Erleben des ausgezeichneten Audios von einem Mobilgerät über Play-Fi oder von einem der an der Rückwand des MB50 angeschlossenen externen Geräte gestattet. Für den Fall, dass Sie eine Play-Fi-Drahtlosverbindung zwischen dem Mobilgerät und dem MB50 herstellen möchten, finden Sie im Abschnitt "Einrichtung des MB50 für Play-Fi" auf den Seiten 14 und 15 der vorliegenden Bedienungsanleitung entsprechende Informationen.

Einschaltung des Gerätes

Zum Einschalten des MB50 drücken Sie die Taste "STANDBY/ON" an dessen Frontplatte oder die Taste "⏻"auf der Fernbedienung (siehe Abbildung 30 auf dieser Seite und Abbildung 31 auf der nächsten Seite).

Hinweise:

1. *Wenn sich der MB50 im Standby-Modus befindet und ein Mobilgerät über Wi-Fi verbunden ist, wird der MB50 automatisch eingeschaltet.*
2. *Der MB50 wird automatisch ausgeschaltet, wenn ca. zwei Stunden lang keine Musik abgespielt worden ist.*
3. *Wenn Sie die Taste STANDBY/ON an der Frontplatte des MB50 fünf Sekunden lang niederhalten, wird der Stromsparmodus aktiviert.*

Farbe der Standby-Anzeige	Betriebsmodus
Rot	Stromsparmodus
Gelb	Standby-Modus
Grün	Eingeschaltet-Modus

Strommodus

Der MB50 schließt eine Auto Off-Funktion ein, mit deren Hilfe er automatisch in den Stromsparmodus versetzt wird. Dies geschieht, wenn ca. zwei Stunden lang keine hörbaren Audiosignale beim gewählten Eingang angelegen haben bzw. keine Benutzeraktivitäten erfolgt sind (schließt Veränderungen zu den Betriebsfunktionen wie z.B. der Eingangsauswahl, der Lautstärkeeinstellung usw. ein). Wenn Sie die Auto Off-Funktion deaktivieren möchten, müssen Sie die folgenden Schritte ausführen:

1. Drücken Sie gleichzeitig die Taste "Wi-Fi/NET" und die VOLUME-Taste "▼" an der Frontplatte und halten diese Tasten solange nieder, bis die Farbe der Wi-Fi/NET-Anzeige-LED von Grün zu Rot wechselt. Lassen Sie dann die beiden Tasten wieder los. Der Stromsparmodus ist nun deaktiviert.
2. Wenn Sie den Stromsparmodus aktivieren wollen, wiederholen Sie den Schritt 1, wor-aufhin die Farbe der Wi-Fi/NET-Anzeige-LED von Rot zu Grün wechselt.

Quellenauswahl

Zur Auswahl der gewünschten Audioquelle drücken Sie die Taste "INPUT" an der Frontplatte des MB50 oder die Taste "⇥"auf der Fernbedienung solange, bis die gewünschte Quelle ausgewählt ist. Siehe Abbildungen 30 und 31.

MB50-Eingänge	
Musikquelle	**Farbe der Anzeige-LED**
Wi-Fi – Play-Fi-Mobilgerät	Grün
NET – Play-Fi über das Netzwerk	
COAX – Digitale Koaxialverbindung zu einer externen Quelle	Rot
OPTICAL – Digitale Optoverbindung zu einer externen Quelle	Weiß
UNBAL – Analoge Stereoverbindung zu einer externen Quelle	Blau

Hinweis:
Das Mobilgerät unterbricht das Abspielen der aktuellen Spur vorübergehend, wenn beim MB50 zu einem anderen Eingang umgeschaltet wird.

Lautstärkeeinstellung

Zur Erhöhung der Lautstärke drücken Sie die VOLUME-Taste "▲" an der Frontplatte oder die Taste "🔊+" auf der Fernbedienung, um den gewünschten Lautstärkepegel einzustellen. Während des Erhöhens der Lautstärke ist die Anzeige-LED oberhalb der VOLUME-Taste "▲" an der Frontplatte ständig eingeschaltet. Wenn die maximale Lautstärke erreicht ist, blinkt die Anzeige-LED in kleinen Intervallen.

Zur Verringerung der Lautstärke drücken Sie die VOLUME-Taste "▼" an der Frontplatte oder die Taste "🔊–" auf der Fernbedienung, um den gewünschten Lautstärkepegel einzustellen. Während des Verringerns der Lautstärke ist die Anzeige-LED oberhalb der VOLUME-Taste "▼"ständig eingeschaltet. Wenn die minimale Lautstärke erreicht ist, blinkt die Anzeige-LED in kleinen Intervallen.

Abbildung 30

Hinweis:
Wenn der MB50 mit einem vorhandenen Audiosystem (oder Audio/Video-System) mit einem Vorverstärker verbunden ist, kann es wünschenswert sein, den Systemlautstärkeregler zum Einstellen der Anhörlautstärke zu benutzen, wenn der MB50 die ausgewählte Musikquelle ist. Zur Abänderung des MB50 von einer variablen Ausgangslautstärke zu einer festen Ausgangslautstärke müssen Sie folgende Schritte ausführen:

1. *Wählen Sie die gewünschte MB50-Musikquelle aus.*
2. *Benutzen Sie die Lautstärketasten des MB50, um die Anhörlautstärke auf die gleiche relative Anhörlautstärke einzustellen, als wären andere Eingänge beim Audiosystem (bzw. beim Audio/Video-System) ausgewählt.*
3. *Drücken Sie gleichzeitig die Taste "INPUT" und die VOLUME-Taste "▼" an der Frontplatte und halten diese solange nieder, bis die Beleuchtung der Frontplatten-Benennung ausgeschaltet wird, und lassen dann die beiden Tasten wieder los.*
4. *Die Ausgangslautstärke des MB50 ist nun fixiert.*

Wenn Sie den MB50 auf die variable Anhörlautstärke zurücksetzen wollen, wiederholen Sie den Schritt 3.

Stummschaltung

Zur Stummschaltung des Gerätes drücken Sie gleichzeitig die beiden VOLUME-Tasten "▼" und "▲" an der Frontplatte des MB50 oder drücken die Taste "🔇" auf der Fernbedienung. Während der Zeit der Stummschaltung blinken die beiden VOLUME-Anzeige-LEDs in großen Intervallen. Zur Aufhebung der Stummschaltung und Rückkehr zum vorhergehenden Lautstärkepegel, drücken Sie gleichzeitig die beiden VOLUME-Tasten "▼" und "▲" an der Frontplatte oder drücken die Taste "🔇" auf der Fernbedienung. Die Stummschaltung des MB50 kann außerdem auch durch Drücken der Taste "🔉–" oder "🔊+" auf der Fernbedienung aufgehoben werden.

Play-Fi

Spezielle Informationen zur Mobilgerätebedienung (Apple bzw. Android) finden Sie auf der Play-Fi-Website (*https://play-fi.com/*).

Notes:

1. *Wenn Sie irgendwelche Fragen zur Play-Fi App und deren Bedienung haben sollten, finden Sie in der Play-Fi "Knowledge Base" weitergehende Informationen.*
2. *Einige der Internetmusik-Streaming-Dienste (über die Play-Fi App verfügbar) bieten dem Hörer die Möglichkeit, die Klangqualität der gestreamten Musik zu verbessern. Informationen zur Durchführung von Abänderungen der Standardeinstellungen dieser Dienste (falls verfügbar) finden Sie auf der Internet-Website der einzelnen Musik-Streaming-Dienste.*

Rücksetzen auf Werksstandardeinstellungen

Wenn Sie sämtliche Einstellungen des MB50 auf die Werksstandardwerte zurücksetzen möchten, müssen Sie die folgenden Schritte ausführen:

1. Drücken Sie bei eingeschaltetem MB50 gleichzeitig die Tasten "INPUT" und "STANDBY/ON" an der Frontplatte und halten diese Tasten nieder.
2. Wenn die Anzeige-LEDs dieser beiden Tasten anfangen zu blinken, lassen Sie diese Tasten wieder los.
3. Drücken Sie die Taste "STANDBY/ON" und gehen auf Seite 14, um die Kommunikation mit Ihrem Mobilgerät wiederherzustellen.

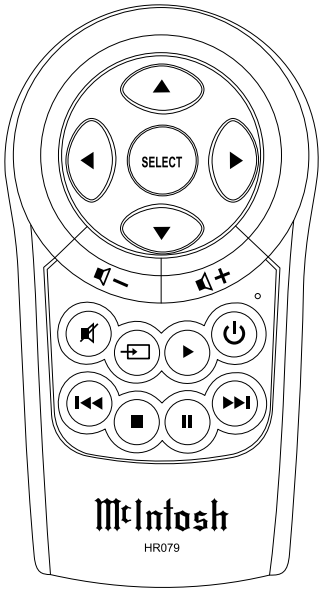

Abbildung 31

Audio-Spezifikationen

Frequenzgang
± 0,5 dB im Bereich von 20 Hz bis 20.000 Hz

Harmonische Gesamtverzerrung
0,005 %

Empfindlichkeit
200 mV, unsymmetrisch

Maximales Eingangssignal
2 V_{eff}, unsymmetrisch

Variabler Ausgangspegel
0,0 ... 6,0 V_{eff} unsymmetrisch
0,0 ... 12,0 V_{eff} symmetrisch

Signal/Rauschen-Verhältnis (A-Wichtung)
100 dB

Dynamikbereich
98 dB

Ausgangsimpedanz
< 200 Ω (unsymmetrisch und symmetrisch)

Digitalaudio-Spezifikationen

Digitaleingangs-Signalformat
Koaxial- und Optoeingänge – SPDIF (PCM[1])

Digitaleingangs-Abtastrate
Koaxial und optisch: 44,1 ... 192,0 kHz, 24-Bit

Digitaleingänge
Koaxial: 0,5 V Spitze-Spitze-Wert / 75 Ω
Optisch: - 15 ... - 21 dbm (TOS Link)

[1] Digitalsignaltyp PCM (Pulse Code Modulation) zur Nutzung für CD-Discs usw.

Stromsteuerungs-Spezifikationen

Stromsteuerungseingang
5 ... 15 V Gleichspannung, < 1 mA

Stromsteuerungsausgang
12 V Gleichspannung, insgesamt maximal 25 mA

USB-Anschluss

Buchse vom Typ A mit Host-Modus
Dieser Anschluss dient der Firmware-Aktualisierung und der Verbindung zu einem Netzwerk über einen speziellen Adapter (weitere Informationen hierzu finden Sie unter Punkt 3. auf Seite 5).

Wi-Fi-Konnektivität

IEEE 802.11a/b/g/n ; Wi-Fi (Dual Band).WPS

Allgemeine Spezifikationen

Spannungserfordernisse
100 ... 240 V, 50/60 Hz bei 10 W
Standby-Leistungsaufnahme: < 0,5 W

Gesamtabmessungen
Breite: 29,2 cm
Höhe: 8,9 cm
Tiefe: 39,4 cm inkl. Frontplatte und Anschlusskabel

Gewicht
3,9 kg netto (inkl. externer WS/GS-Adapter)
4,3 kg inkl. Lieferkarton

Abmessungen des Lieferkartons
Breite: 40,6 cm
Höhe: 22,8 cm
Tiefe: 43,1 cm

Verpackungsanleitung

Im Falle, dass das Gerät zum Zwecke der Versendung wieder verpackt werden muss, hat dies genauso wie im Folgenden gezeigt zu geschehen.
Benutzen Sie den Originallieferkarton und dessen Innenteile nur dann, wenn sie sich in einem einwandfreien Zustand befinden. Wenn ein Lieferkarton oder irgendwelche Innenteile benötigt werden, wenden Sie sich bitte telefonisch oder schriftlich an Audio Components. Schauen Sie sich bitte die folgende Teileliste bezüglich der richtigen Teilenummern an.

Menge	Teilenummer	Beschreibung
1	034565	Lieferkarton
2	034566	Seitenformteil aus Schaumstoff
4	163073	Plastfuß
4	400159	10-32 x 3/4"-Schraube
4	404080	10-Flachunterlegscheibe

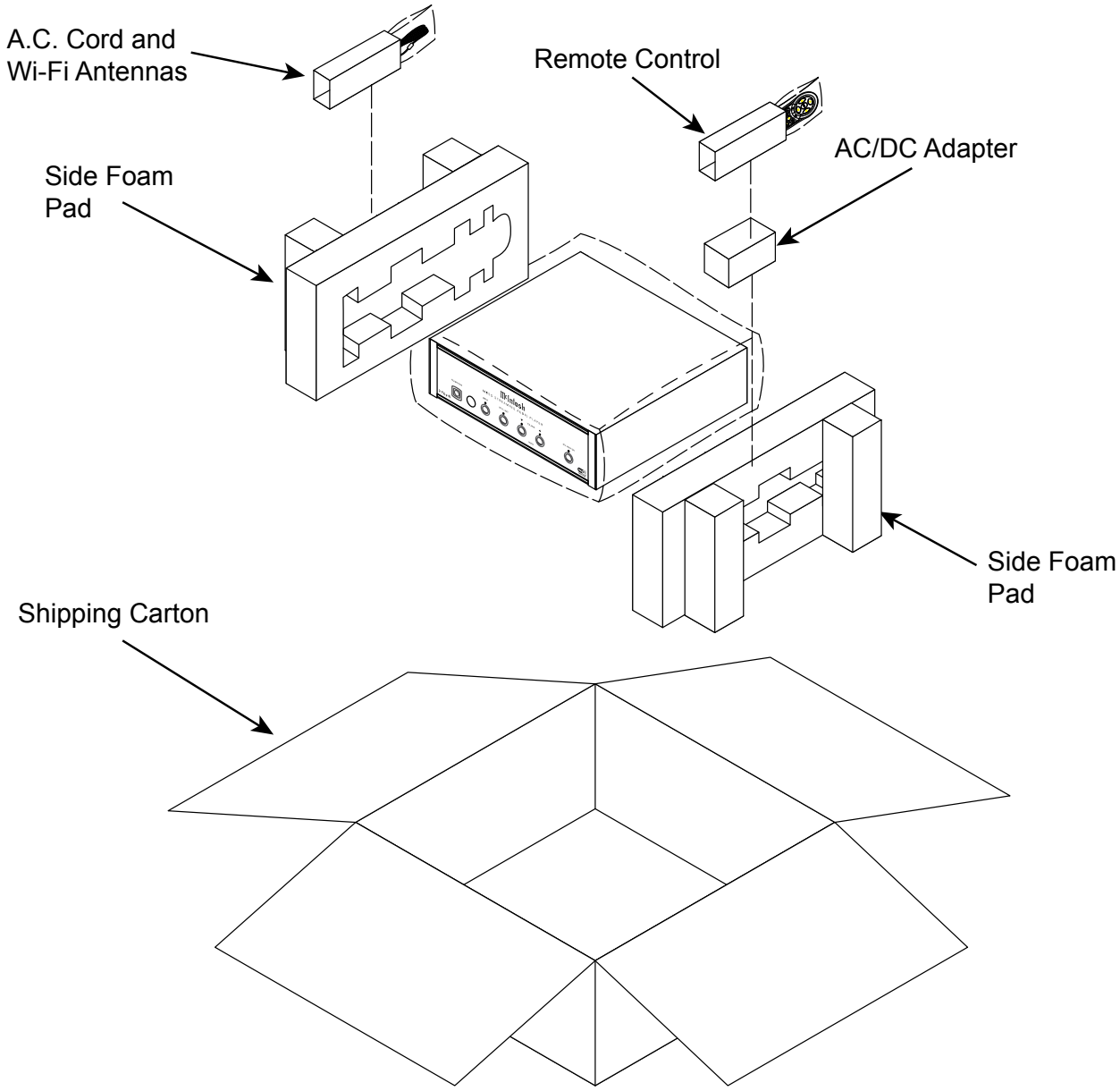

Harderweg 1, 22549 Hamburg
www.audio-components.de
040 - 40 11 30-380

Jede Art der **Vervielfältigung und Weitergabe** an **Dritte** z. B. durch Verkauf, Verleih oder sonstige Bereitstellung ist ohne die schriftliche, vorherige und ausdrückliche Genehmigung durch Audio Components **untersagt.**